vertbaudet

FO code: 010855
Ref: 62003-0882
AI: V1

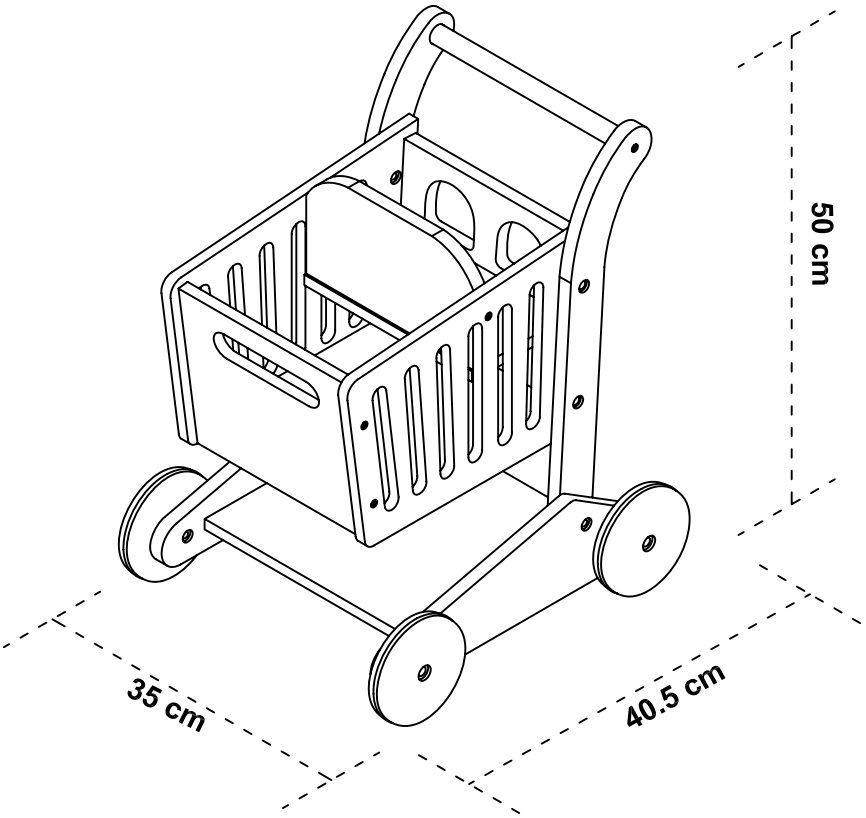

NOTICE A CONSERVER

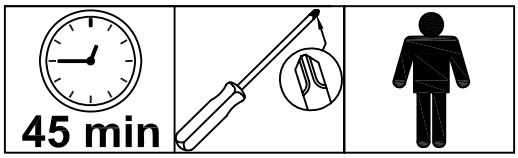

- Vor Montage den Inhalt Ihres Packchens kontrolleren
- Die Verpackung nicht zerstören, sie wird Ihnen nützlich sein, um die Telle bei der Montage vor Stössen und Kratzern zu schützen
- Im Problemfall Ihren Kundendienst anrufen

- Controlar el contenido de su embalaje antes de proceder al montaje
- No deteriorar el paquete, que le será muy útil para proteger los elementos de golpesy rozadurante el montaje.
- Si tiene problemas, contactar nuestro servicio postventa

- Verificare il contenuto della confezione prima del montaggio.
- Non eliminare l'imballo che potrà essere utilizzato per proteggere il prodotto dai danni durante il montaggio.
- In caso di necessità contattare il nostro servizio post-vendita.

Fabriqué en Chine
made in China
fabricado na China
fabricado en China
Hergestellt in China
fabbricato in Cina
Geproduceerd in China

- De inhoud van uw pakket controleren alvorens met de montage te beginnen
- De Verpakking niet beschadigen, deze kan heel handig zijn om de onderdelen te beschermen tegen schokken en krassen tijdens de montage.
- Neem bij problemen contact op met onze klantenservice.

- Contrôler le contenu de votre colis avant de procéder au montage.
- Ne détériorez pas l'emballage, il vous sera très utile pour protéger les éléments des coups et rayures pendant le montage.
- En cas de problème contactez notre service après vente.

- Check the content of your parcel before assembling.
- Do not throw away the packing which could be very useful to protect the panels from knocks and scratches when assembling.
- Should any problems arise, please contact our After Sale Service.

- Confira o conteúdo da sua encomenda antes de iniciar a montagem.
- Não danifique a embalagem, poderá ser-lhe util para proteger os elementos de golpes ou riscos durante a montagem.
- Para qualquer esclarecimento, contacte os nossos serviços atraves do telefone.

Notice de montage / Assembly instructions / Instruções de montagem / Prospecto de montaje / Montageanleitung / Istruzioni di montaggio / Montagehandleiding

F Informations à conserver
Attention! tenir les vis et petits éléments et sachets hors de porté e des enfants
Attention! Bien identifier les éléments avant de commencer le montage
A monter par un Adulte
Ne pas utiliser votre article lorsque l'un de ses éléments est cassé ou manquant
En cas de problème contactez notre service après vente
A utiliser sous la surveillance d'un adulte.
Nettoyer avec une éponge humide

GB Keep this information for future reference
Warning! Keep all screws, small parts and plastic bag out of the reach of small children
Warning! Check all parts before assembling
To be assembled by an adult
Never use your item if any of its parts are broken or missing
Should any problems arise, please contact our After Sales Service
To be used under the supervision of an adult.
Clean with a wet sponge

P Conserve estas instruções
Precaução ! Mantenha peças os parafusos, acessórios pequenos e saco de plástico fora do alcance das crianças
Atenção ! Identique os parafusos antes de começ ar a montagem
A ser montado por um adulto
Não utilizar o artigo se um dos elementos está em falta ou danificado
Para qualquer esclarecimento, contacte os nossos serviços através do telefone
A utlizar sob a vigilância directa de um adulto.
Limpe com uma esponja humedecida

S Informaciones que deben ser guardadas
Atención! mantener los tornillos, los pequeños elementos y bolsitas fuera del alcance de los niños
Atención! Identificar los elementos antes de empezar el montaje
A montar por un adulto
No utilizar este artículo si uno de los elementos falta o esta roto
Si tiene problemas, contactar nuestro servicio postventa
Utilizar bajo la atenta vigilancia de un adulto.
Limpielo con una esponja húmeda

G Aufzubewahrende Informationen
Achtung! die Schrauben und kleinen Teile ausserhalb der Reichweite von Kindern lagern
Achtung! Vor Montagebeginn alle Teile identifizieren
Von einem Erwachsenen zu montieren
Ihren Artikel nicht benutzen, wenn eines seiner Bestandteile beschädigt ist oder fehlt
Im Problemfall Ihren Kundendienst anrufen
Nur unter Aufsicht Erwachsener benutzen !
Mit einem feuchten Schwamm reinigen

I Conservare le istruzioni per futuro utilizzo
Attenzione! Tenere le viti ed i componenti di piccole dimensioni lontano dalla portata dei bambini
Attenzione! Controllare i pezzi prima del montaggio
Il montaggio deve essere eseguito da un adulto
L'articolo non deve essere utilizzato in caso di elementi mancanti o danneggiati
In caso di necessità contattare il nostro servizio post-vendita
Utilizzare sotto la sorveglianza di un adulto
Pulire con una spugna inumidita

NL Informatie om te bewaren
Waarschuwing: schroeven en kleine elementen en zakjes buiten bereik van kinderen houden
Let op! De elementen goed identificeren alvorens met de montage te beginnen
Moet door een volwassene worden gemonteerd
Uw artikel niet gebruiken wanneer een van de onderdelen kapot is of ontbreekt
Neem bij problemen contact op met onze klantenservice
Gebruiken onder toezicht van een volwassene.
Reinigen met een vochtige spons

LISTE DES ELEMENTS / LIST OF PARTS / LISTA DE ELEMENTOS / LISTON DE ELEMENTOS / TEILELISTE / LISTA DEI COMPONENTI / lijst met onderdelen

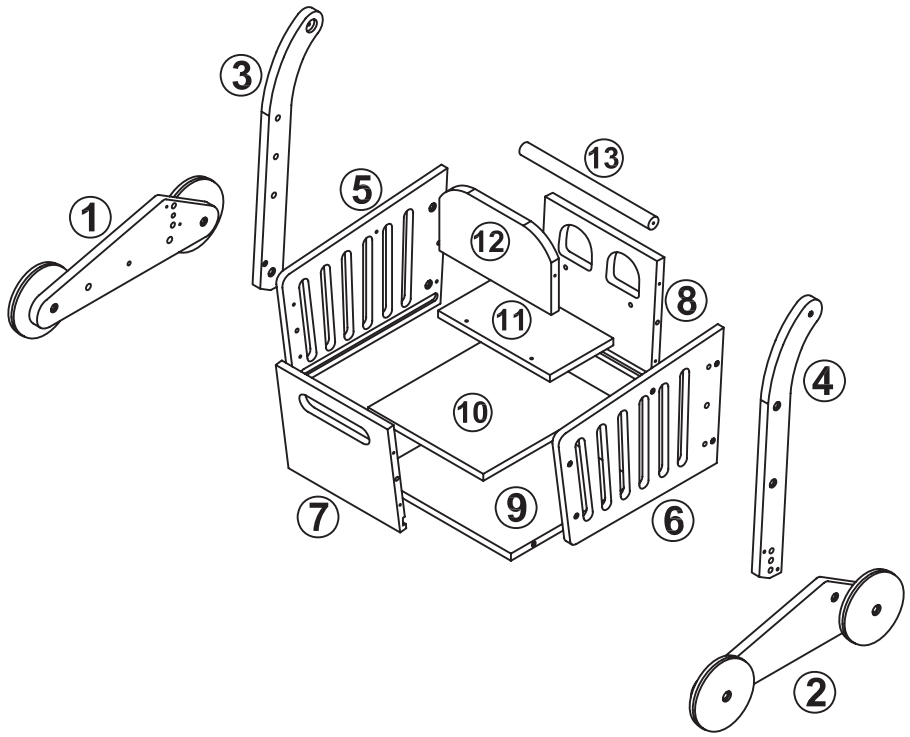

A X 4	
B X 4	
C X 8	Ø6 x 30
D X 6	Ø8 x 20
E X 6	
F X 4	16 / 6
G X 2	20 / 6
H X 6	27 / 3.5
I X 12	32 / 3.5

1

A X 4	
C X 8	
D X 6	

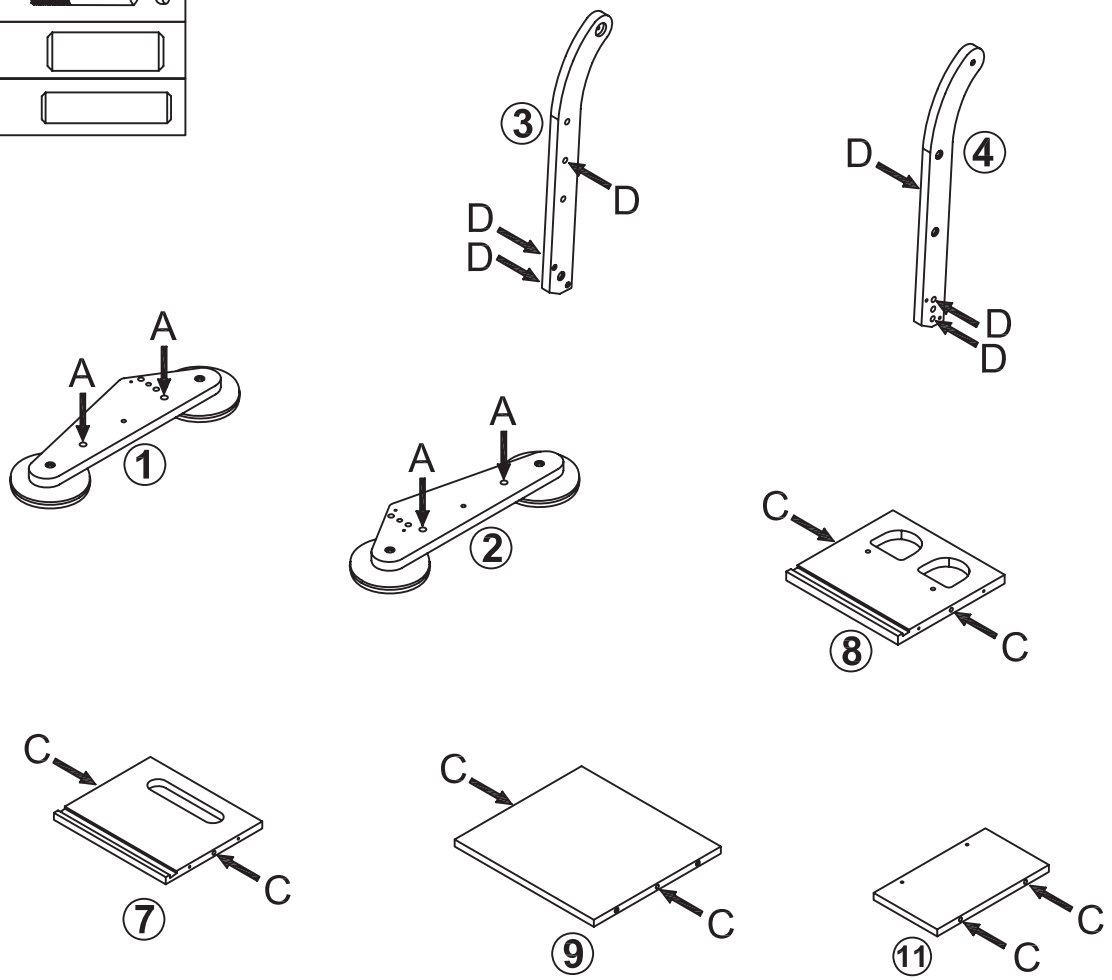

2

I X 2

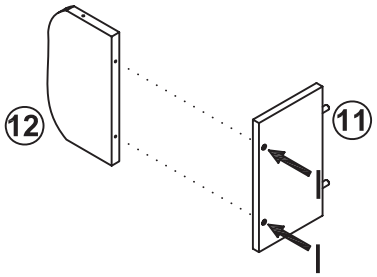

3

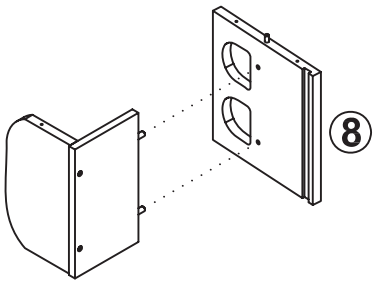

4

I X 5

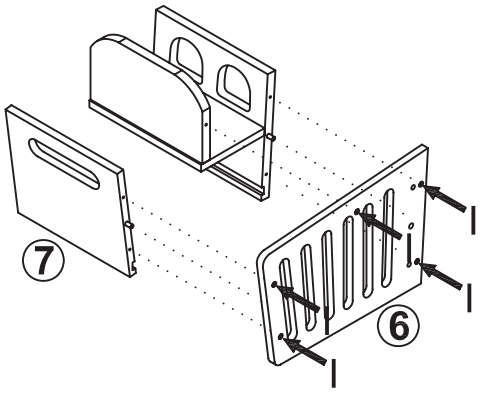

5

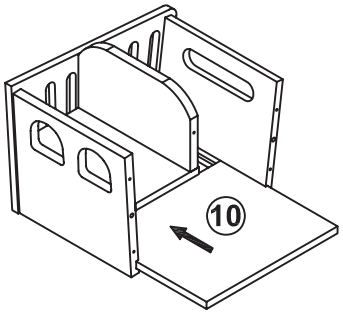

6

I X 5

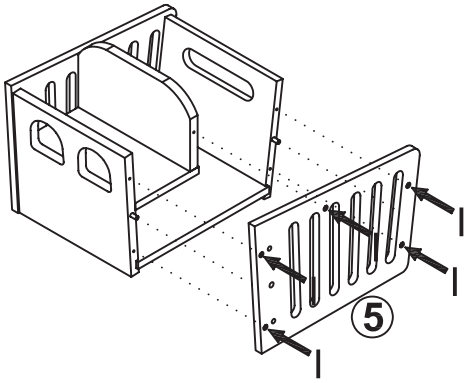

7

E X 2	G X 2	H X 4

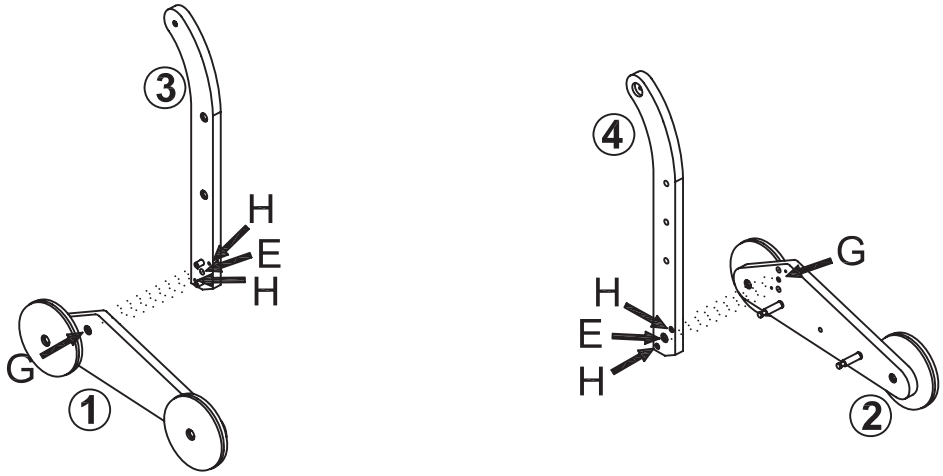

8

B X 2	F X 2
E X 2	H X 1

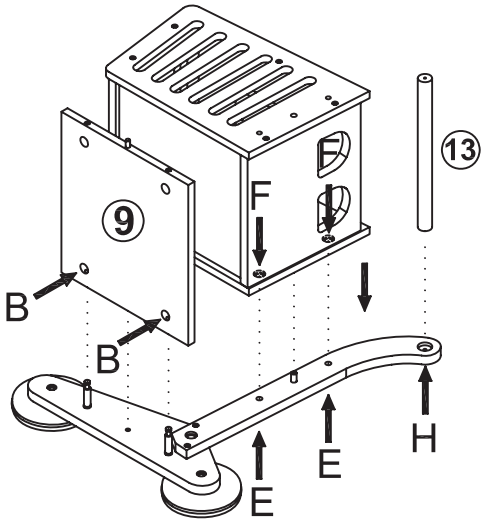

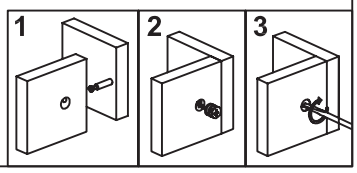

9

B X 2	F X 2
E X 2	H X 1

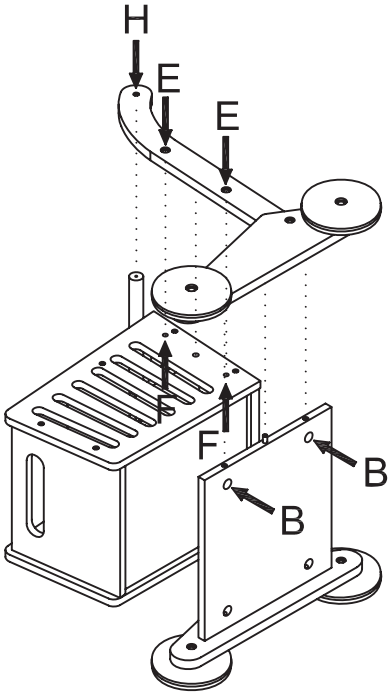

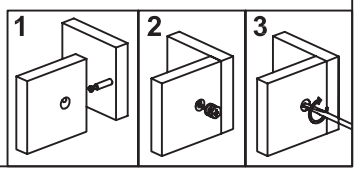

VERTBAUDET
216, Rue Winoc Chocqueel
59200 Tourcoing - FRANCE